A

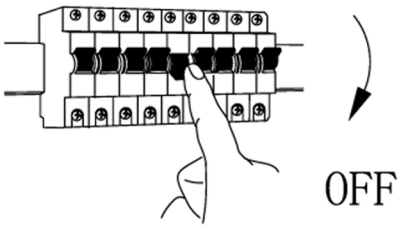

B

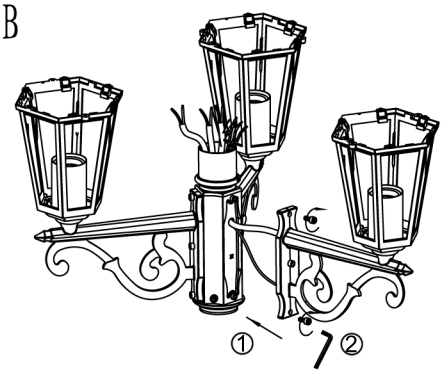

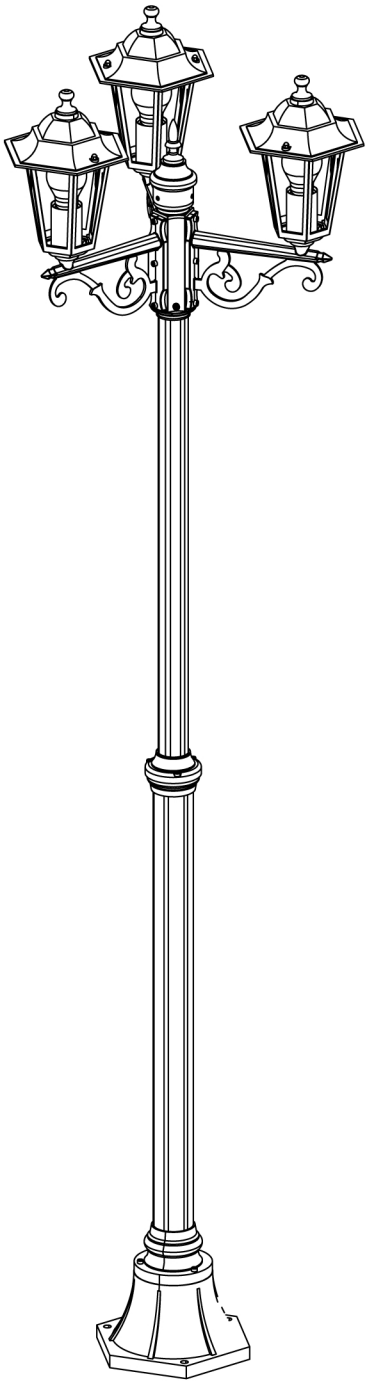

C

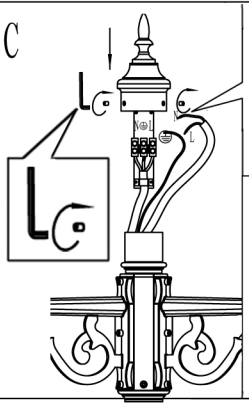

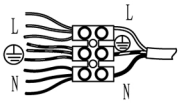

D

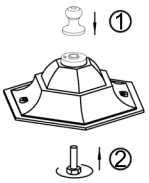

E

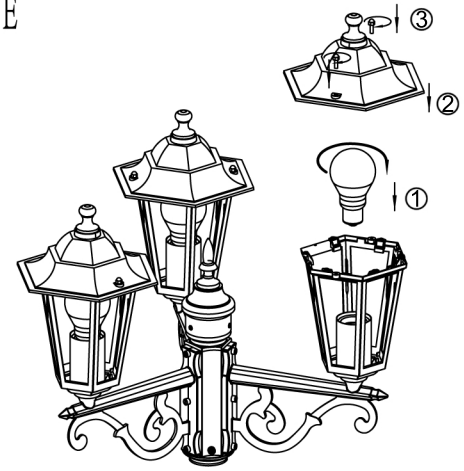

F

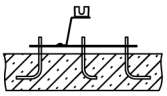

G

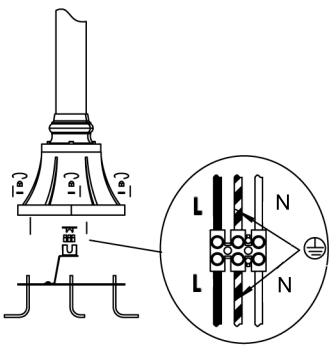

H

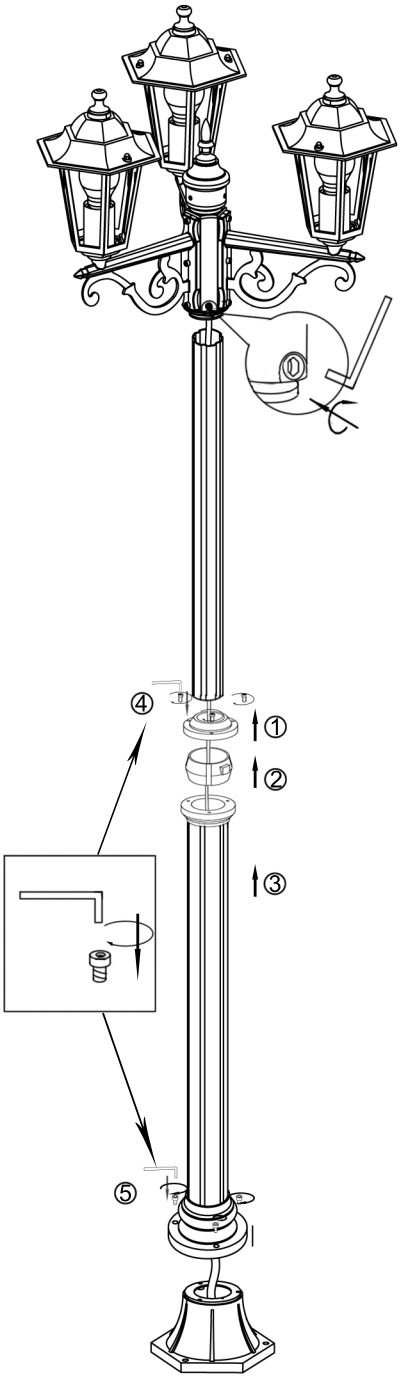
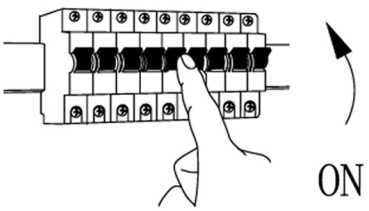
I